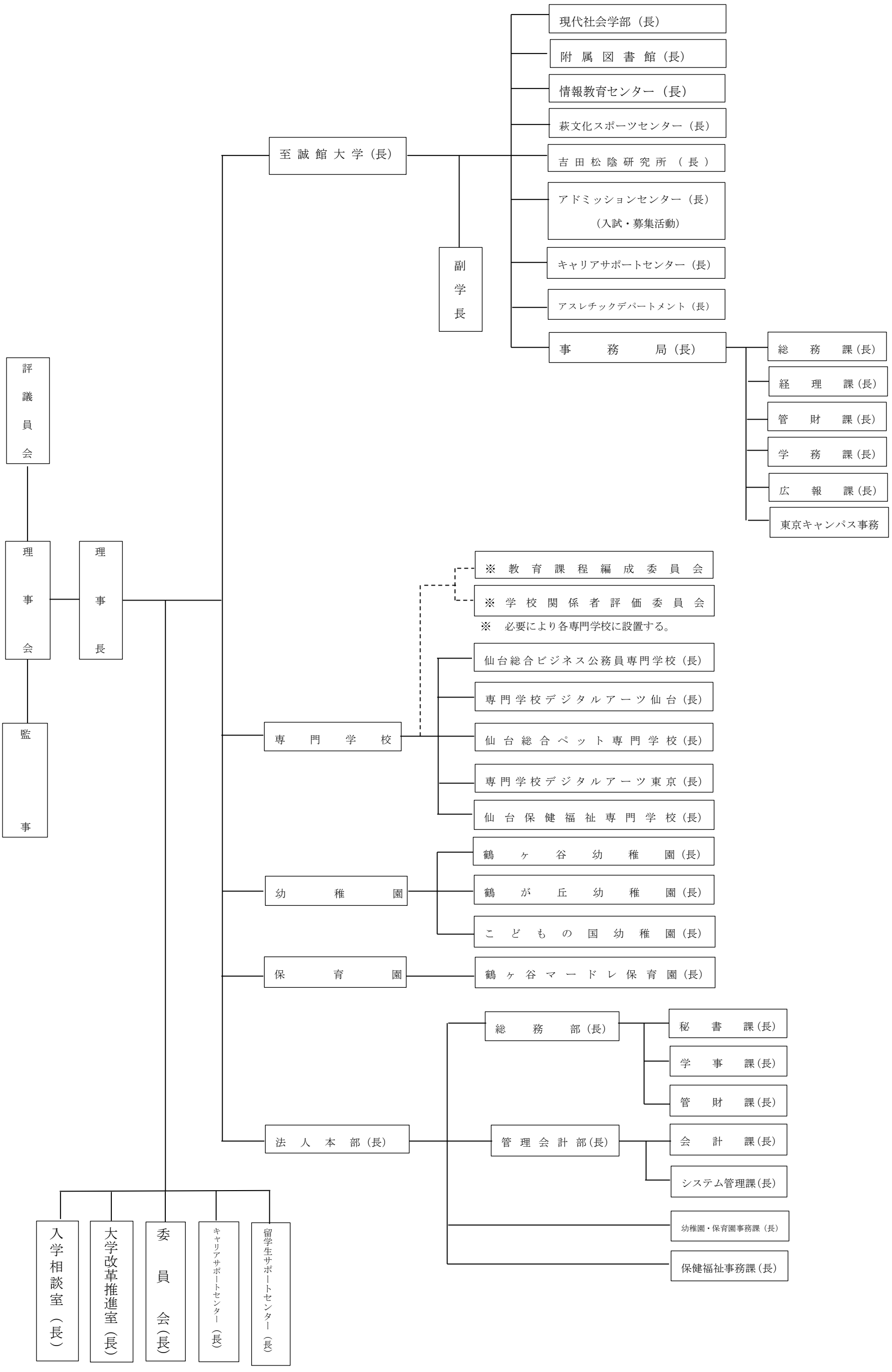大学及び学校等の種類名称、組織系統図